Płyty Warstwowe
Polska

KS X-Dek™ XD płyta dachowa
Karta Produktowa

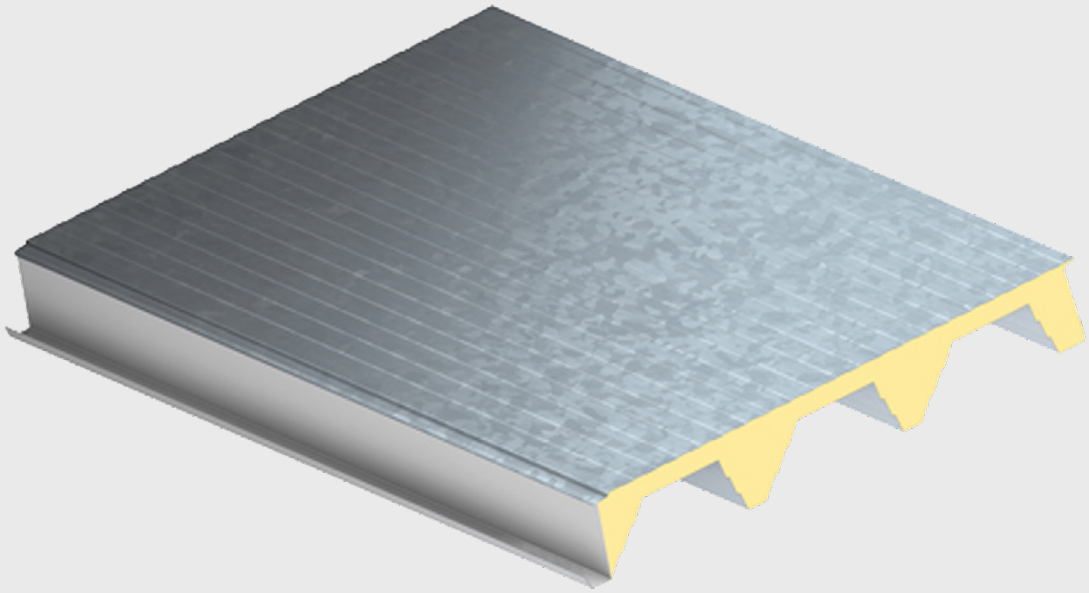

Zastosowanie

KS X-Dek™ XD QuadCore® płyta dachowa z mocowaniem widocznym może być montowana na wszystkich typach budynków z nachyleniem połaci dachowej większym niż 1%, szczególnie polecana do krycia dachów płaskich. Ten wariant płyty występuje w wersji z okładzinami z blachy stalowej ocynkowanej o grubości 0.70 mm od zewnątrz i 0.90 mm lub 1.10 mm od wewnątrz. Płyta KS X-Dek™ XD QuadCore® po jej zamontowaniu wymaga dodatkowego pokrycia wodoszczelną membraną PCV. Może też stanowić podłoże pod wykonanie tzw. "zielonych dachów".

Każde zastosowanie należy zweryfikować pod kątem indywidualnych wymagań projektowych.

Przekrój poprzeczny płyty

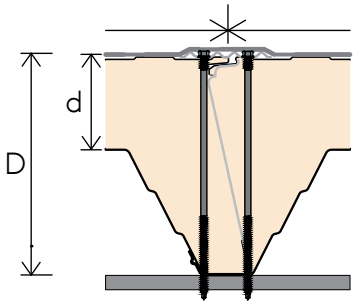

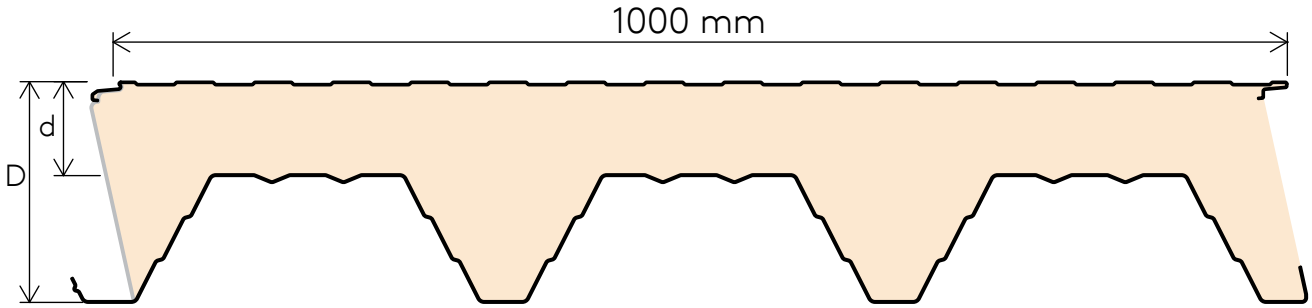

Parametry techniczne

KS X-Dek™ XD płyta dachowa została przetestowana i zatwierdzona jako zgodna z normą EN 14509:2013.

Szerokość modułowa [mm]	Grubość rdzenia [mm]	Ciężar [kg/m²]	Wsp. przenikania ciepła U wg. EN 14509:2013 [W/m²·K]	Izolacyjność akustyczna (C; Ctr) [dB]	Pochłanianie dźwięku
1 000/1 000	100	19,71	0,20	24 (-2; -3) dB	NPD
	140	21,15	0,15	24 (-2; -3) dB	NPD

Dane techniczne obowiązują dla okładzin metalowych o grubości 0.70 / 0.90 mm na zewnątrz / wewnątrz.

Właściwości przeciwpożarowe

KS X-Dek™ XD płyta dachowa została przetestowana i zatwierdzona jako zgodna z normą EN 14509:2013 i jest klasyfikowana jako Broof(t1), Broof(t3).

Specyfikacje techniczne produktów dotyczące ich klasyfikacji ogniowej są dostępne w Dziale Technicznym Kingspan.

Szerokość modułowa [mm]	Grubość rdzenia [mm]	Reakcja na ogień	Odporność ogniowa - Dach
1 000/1 000	100	B-s2, d0	• RE 20[1]/REI 20[1]
	140	B-s2, d0	• RE 30[1]/REI 30[1]

[1] Szczegółowe informacje znajdują się w odpowiednich raportach klasyfikacyjnych i/lub w dokumentacji technicznej dostępnej na żądanie.
[3] Klasa nie jest zdefiniowana w normie EN 13501-2 dla tego zastosowania, ale produkt spełnia jej kryteria.

Wymiary

Długość płyt

Długości niestandardowe (krótkie płyty) [mm]	550-2999
Długości standardowe [mm]	3000-15000
Długości niestandardowe (długie płyty)	N/A

W przypadku niestandardowych długości płyt mogą obowiązywać dodatkowe koszty i ograniczenia transportowe.

Szerokość

Standardowa szerokość modułowa płyty wynosi 1 000 mm.

Dopuszczalne odchyłki wymiarowe płyty

Tolerancje produktowe są mierzone zgodnie z normą EN 14509:2013.

Na długości płyty	L≤3m, -	5 mm
Na długości płyty	L≤3m, +	5 mm
Na długości płyty	L>3m, -	10 mm
Na długości płyty	L>3m, +	10 mm
Na szerokości płyty	-	2 mm
Na szerokości płyty	+	2 mm
Na grubości płyty	-	2 mm
Na grubości płyty	+	2 mm
Na grubości płyty	D>100mm, -	2 %
Na grubości płyty	D>100mm, +	2 %
Prostopadłość cięcia płyty		0.006 x w
Odchylenie od prostoliniowości (na długości)		NPD

Materiały

Rdzeń izolacyjny

Rdzeń izolacyjny z poliizocyjanuratu (IPN) o przewodności cieplnej (λ) 0,022 W/m·K zgodnie z normą EN 14509:2013.

Okładzina zewnętrzna

Standardowa grubość blachy stalowej ocynkowanej wynosi 0.70 mm. Dostępne powłoki: PEI15, PES25, blacha ocynkowana.

Okładzina wewnętrzna

Standardowa grubość blachy stalowej ocynkowanej wynosi 0.90 mm i 1.10 mm. Dostępne powłoki: PEI15, PES25.

Uszczelki

Fabrycznie aplikowane uszczelki zamków bocznych płyt. Zamki boczne mają fabrycznie nałożoną uszczelkę polietylenową, aby uszczelnić połączenie między płytami.

Profilacja

Informacje dotyczące opcji profilowania płyt można znaleźć w tabeli "Profilacje" na kolejnych stronach tego dokumentu.

Kolory

Informacje dotyczące dostępnych kolorów można znaleźć w broszurze "Kolory standardowe".

Wytrzymałość mechaniczna

Tabele obciążeń można znaleźć w broszurze "Tabele obciążeń" lub kontaktując się z Działem Technicznym Kingspan.

Właściwości środowiskowe

Płyty warstwowe Kingspan wytwarzane są w zakładzie produkcyjnym w Lipsku, który generuje energię odnawialną na miejscu, co przyczynia się do poprawy bilansu energetycznego zakładu.

Do produkcji płyt warstwowych Kingspan pozyskuje stal wykonaną w 15-25% z materiałów pochodzących z recyklingu.

Zastosowanie płyt warstwowych Kingspan bezpośrednio przyczynia się do uzyskania większej ilości punktów w certyfikacji budynków zgodnie BREEAM® i LEED®.

Normy produkcyjne

Płyty warstwowe Kingspan są zgodne z normą europejską EN 14509:2013 Samonośne izolacyjno-konstrukcyjne płyty warstwowe z dwustronną okładziną metalową.

Jakość

Płyty warstwowe Kingspan produkowane są z najwyższej jakości materiałów, przy użyciu najnowocześniejszych techologii produkcyjnych, w zakładzie produkcyjnym spełniającym normy systemów zarządzania jakością ISO 9001:2015. Panele warstwowe są również produkowane zgodnie z certyfikatem systemu zarządzania środowiskowego EN ISO 14001:2015 oraz certyfikatem bezpieczeństwa i higieny pracy EN ISO 45001:2018.

KS X-Dek™ XD płyta dachowa posiada oznaczenie CE zgodnie z normą EN 14509:2013.

Pakowanie

Pakowanie - transport drogowy

Płyty warstwowe Kingspan podczas procesu pakowania ustawiane są w pakietach na nienośnych stopach ze styropianu. Każdy z pakietów płyt jest szczelnie owijany folią, która je zabezpiecza.

Liczba płyt w pakiecie zależy od grubości i długości płyty. Ilości są zmniejszane w przypadku wyjątkowo długich płyt.

Grubość rdzenia [mm]	100	140
Liczba płyt	7	6

Dostawa

Wszystkie dostawy są realizowane transportem drogowym na miejsce budowy, o ile nie wskazano inaczej. Za rozładunek odpowiedzialny jest klient.

Spedycja morska

W przypadku projektów wymagających dostawy drogą morską dostępne są, za dodatkową opłatą, pełne drewniane opakowania skrzyniowe. Alternatywnie można użyć kontenerów stalowych. Obowiązują specjalne opłaty za załadunek.

Składowanie i montaż

Aby uzyskać instrukcje dotyczące przechowywania i montażu

płyt, należy zapoznać się z odpowiednią broszurą lub skontaktować się z Działem Technicznym Kingspan.

Gwarancja

Firma Kingspan udziela rękojmi oraz gwarancji dla każdego projektu na indywidualnych warunkach, na płytę warstwową oraz na ochronne powłoki zewnętrzne.

Profilacja

Profilacje płyt	Zewnętrzne	Wewnętrzne
D - Deep Minibox		
V - Trapez profiling X-Dek		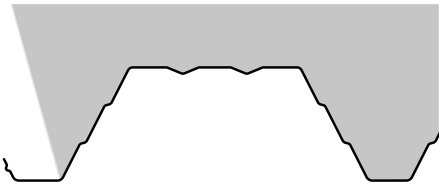

Dane kontaktowe

Kingspan Sp. z o.o.
ul. Przemysłowa 20
27-300 Lipsko, Polska
t: +48 48 378 31 00
info@kingspan.pl

Zeskanuj kod QR lub kliknij tutaj, aby uzyskać najbardziej aktualną wersję tego dokumentu.

Informacje zawarte w niniejszym dokumencie są aktualne na dzień jego publikacji i odzwierciedlają nasze zaangażowanie w jakość i przejrzystość informacji. Jednakże Kingspan Płyty Warstwowe zastrzega sobie prawo do modyfikacji specyfikacji produktów bez wcześniejszego powiadomienia.
W przypadku zastosowań, które nie zostały wyraźnie opisane w tym dokumencie, zaleca się konsultację z naszym Działem Technicznym, aby upewnić się, że produkt spełnia określone wymagania.
Użytkownicy są odpowiedzialni za weryfikację przydatności produktu do ich konkretnych potrzeb oraz za zapewnienie zgodności ze wszystkimi obowiązującymi przepisami i regulacjami.
Aby uzyskać najbardziej aktualne i wyczerpujące informacje o produkcie, należy zapoznać się z najnowszą wersją niniejszego dokumentu, skanując powyższy kod QR.
Zastrzegamy sobie prawo do aktualizacji niniejszego dokumentu i wszelkich innych materiałów informacyjnych według potrzeb i bez uprzedzenia.
Najnowsze informacje można znaleźć na stronie: www.kingspan.pl

Wydanie : 29/09/2025